ŻŁOBEK CZERWONY KAPTUREK
REMONT POMIESZCZEŃ, PIĘTRO 1

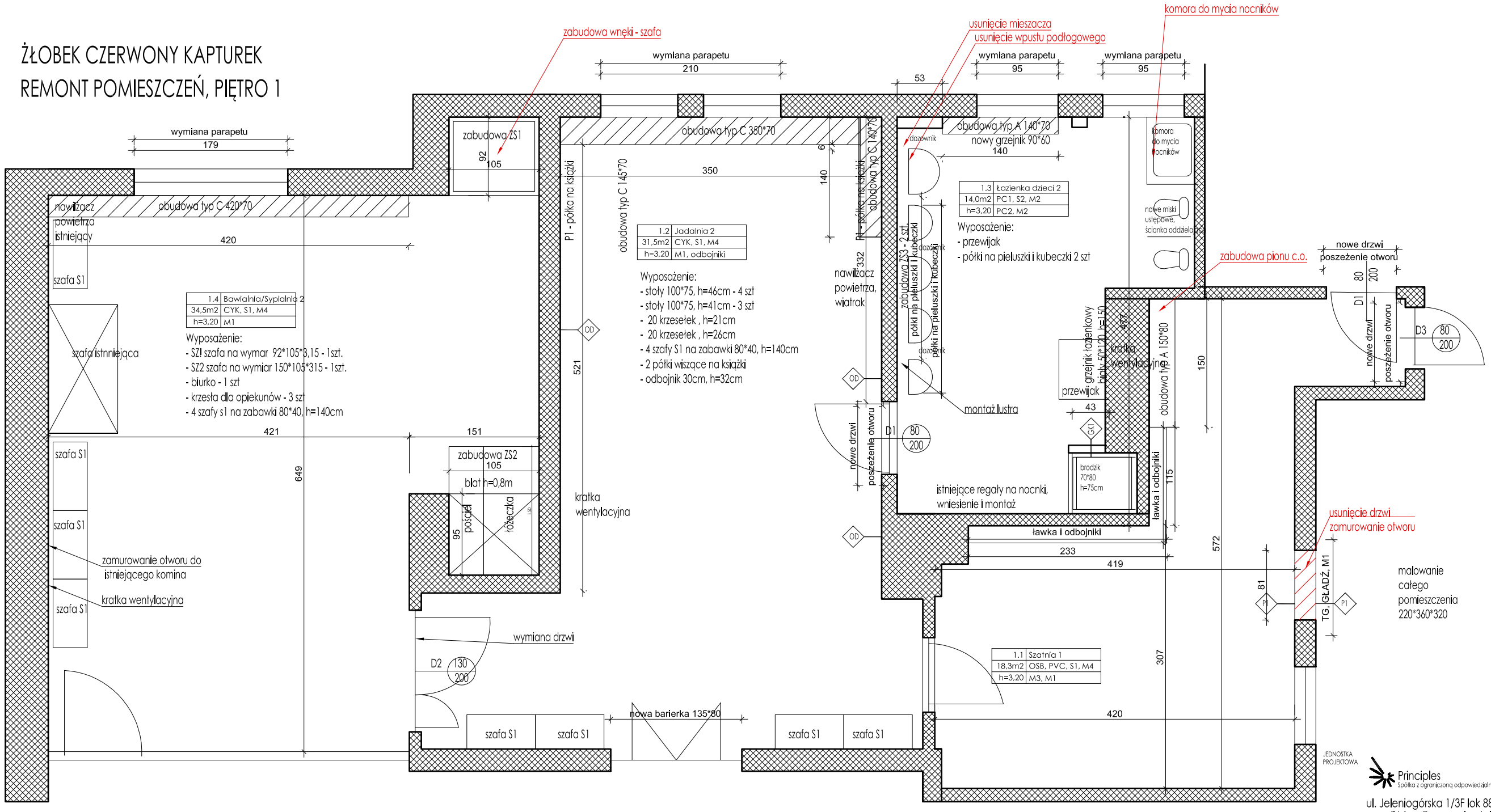

LEGENDA

Roboty budowlane i wykończniowe

- zabudowa/ściana w systemie suchej zabudowy, sybmol GK...
- xyz - etykieta inforacyjna,
- zab. gzej - obudowa grzejnika, wymiary oreintacyjne, typ
- nowe drzwi, wymiary wg etykiety, oznaczneie typu
- Dx 90/200

Etykieta pomieszczenia

1	2
3	4
5	6

1. Numer pomieszczneia
2. Nazwa pomieszczenia
3. Powierzchnia użytkowa
4. Posadzki i sufity
5. Wysokość pomieszczenia
6. Wykończnienie ścian i montaże na ścianach

JEDNOSTKA PROJEKTOWA

Principles
Spółka z ograniczoną odpowiedzialnością
ul. Jeleniogórska 1/3F lok 88, 60-179 Poznań
e-mail biuro@prcps.pl nr tel 693 653 486

INWESTYCJA

Projekt remontu pomieszczeń żłobka Czerwony Kapturek
Poznański zezpół żłobków - Czerwony Kapturek
ul. Klonowica 3, 60-747 Poznań

Nr ewidencyjny gruntów

Działka nr 77/26
arkusz 21
obręb Winiary

INWESTOR

MIASTO POZNAŃ Poznański Zespół Żłobków
os. B. Chrobrego 108
60-681 Poznań

ARCHITEKTURA

GŁ PROJEKTANT

mgr inż. arch. Marcin Batko, nr upr. WP-OIA/OKK/UpB/6/2011
uprawnienia do projektowania w specjalności architektonicznej bez ograniczeń

PODPIS

STADIUM

PROJEKT TECHNICZNY
...
Rozbiórki

TYTUŁ RYSUNKU	SKALA	NR RYSUNKU
ROBOTY WYKOŃCZENIOWE I MONTAŻOWE PIĘTRO 1 ...	1:50	PT.01
	DATA	REWIZJA
	01/2023	A0

ŻŁOBEK CZERWONY KAPTUREK
ROBOTY INSTALACYJNE, PIĘTRO 1

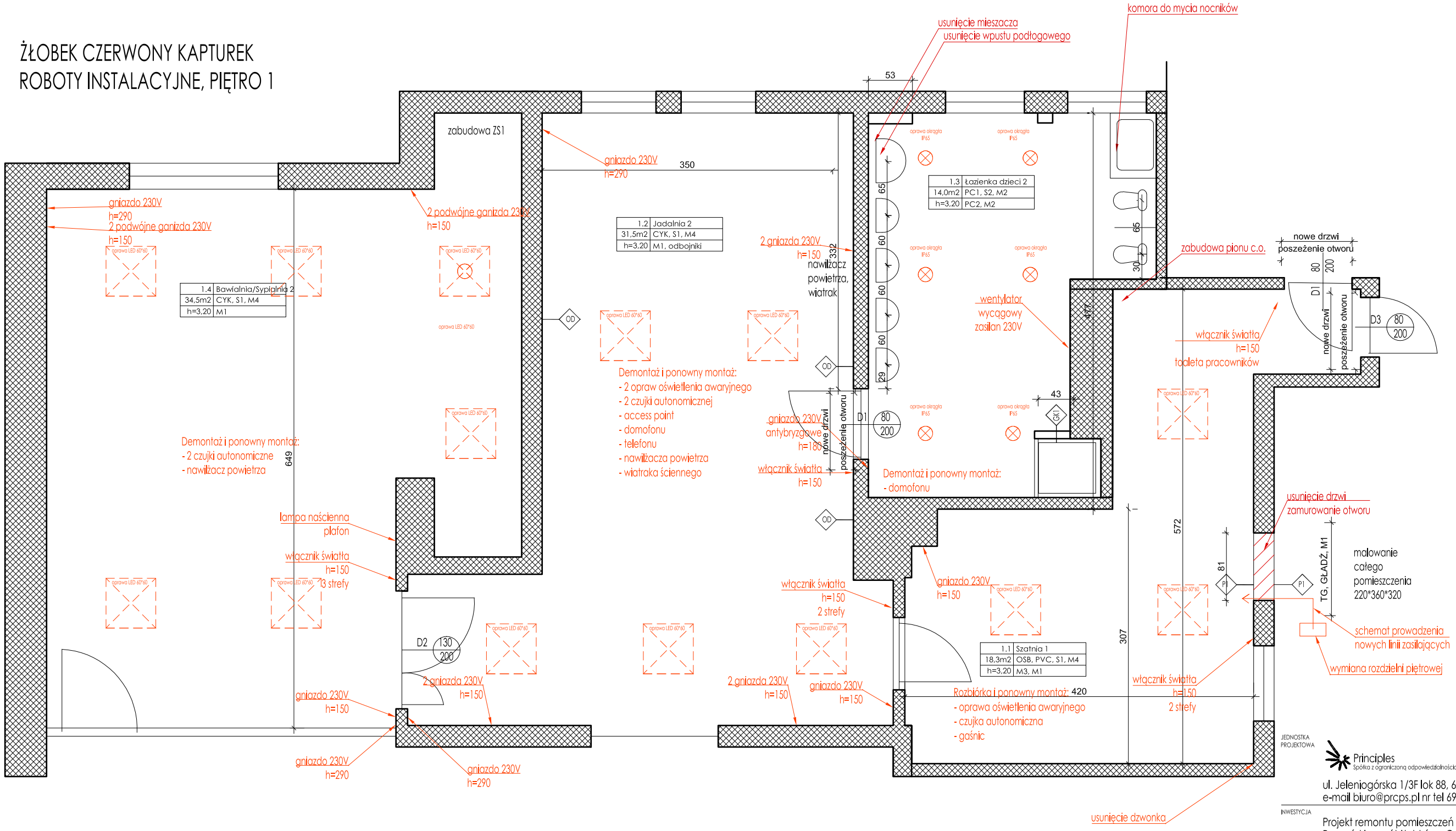

JEDNOSTKA PROJEKTOWA

Principles
Spółka z ograniczoną odpowiedzialnością

ul. Jeleniogórska 1/3F lok 88, 60-179 Poznań
e-mail biuro@prcps.pl nr tel 693 653 486

INWESTYCJA

Projekt remontu pomieszczeń żłobka Czerwony Kapturek
Poznański zezpół żłobków - Czerwony Kapturek
ul. Klonowica 3, 60-747 Poznań

Nr ewidencyjny gruntów

Działka nr 77/26
arkusz 21
obręb Winiary

INWESTOR

MIASTO POZNAŃ Poznański Zespół Żłobków
os. B. Chrobrego 108
60-681 Poznań

ARCHITEKTURA

GŁ PROJEKTANT

mgr inż. arch. Marcin Batko, nr upr. WP-OIA/OKK/UpB/6/2011
uprawnienia do projektowania w specjalności architektonicznej bez ograniczeń

PODPIS

STADIUM

PROJEKT TECHNICZNY
...

TYTUŁ RYSUNKU	SKALA	NR RYSUNKU
ROBOTY INSTALACYJNE PIĘTRO 1 ...	1:50	PT.02
	DATA	REWIZJA
	01/2023	A0

ŻŁOBEK CZERWONY KAPTUREK
REMONT POMIESZCZEŃ, 2 PIĘTRO

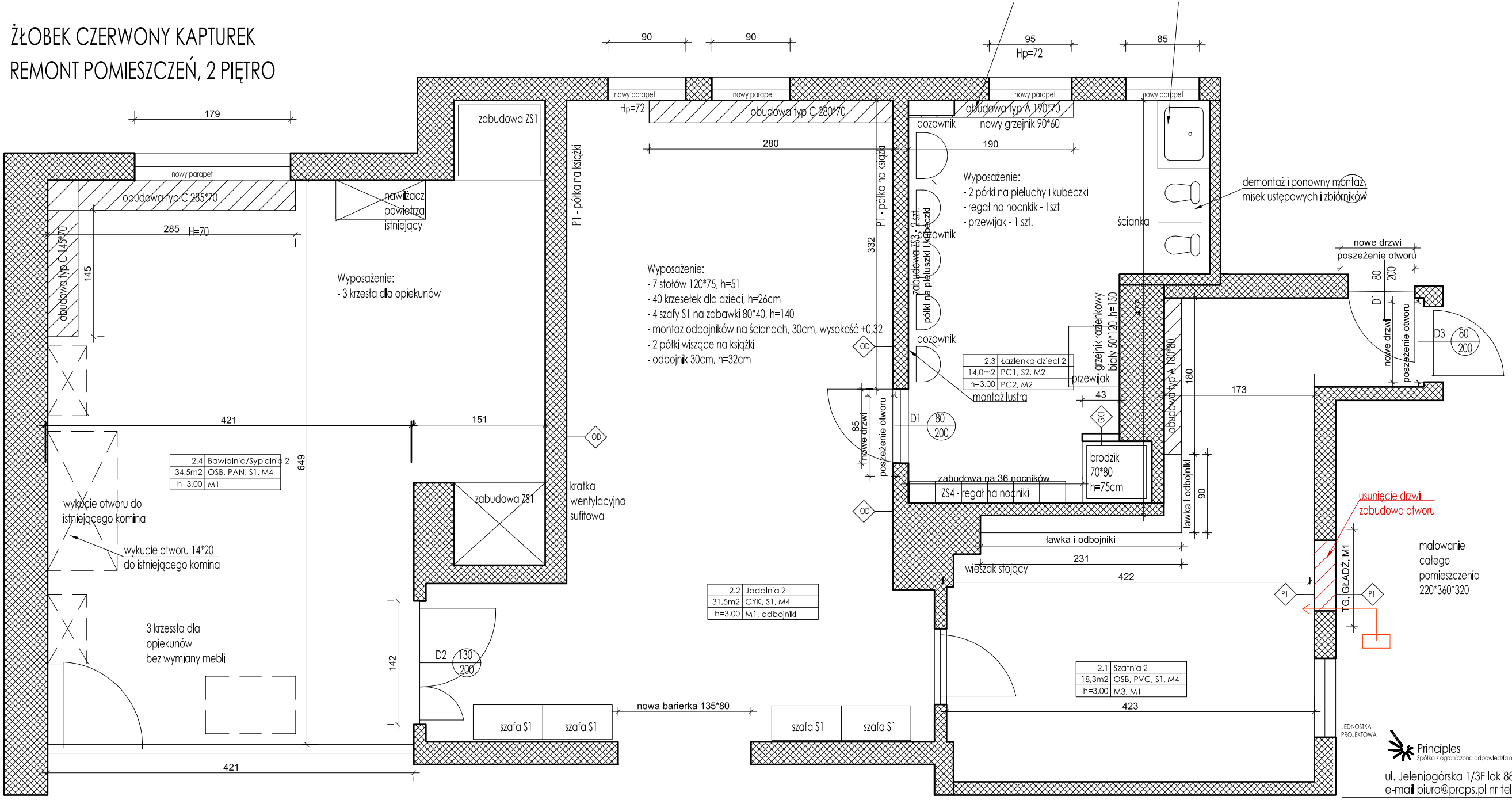

LEGENDA

Roboty budowlane i wykończniowe

- zabudowa/ściana w systemie suchej zabudowy, sybmol GK...
- xyz - etykieta inforacyjna,
- zab. gzej - obudowa grzejnika, wymiary oreintacyjne, typ
- nowe drzwi, wymiary wg etykiety, oznaczneie typu
- Dx 90/200

Etykieta pomieszczenia

1	2
3	4
5	6

1. Numer pomieszczneia
2. Nazwa pomieszczenia
3. Powierzchnia użytkowa
4. Posadzki i sufity
5. Wysokość pomieszczenia
6. Wykończnienie ścian i montaże na ścianach

JEDNOSTKA PROJEKTOWA

Principles
Spółka z ograniczoną odpowiedzialnością
ul. Jeleniogórska 1/3F lok 88, 60-179 Poznań
e-mail biuro@prcps.pl nr tel 693 653 486

INWESTYCJA

Projekt remontu pomieszczeń żłobka Czerwony Kapturek
Poznański zezpół żłobków - Czerwony Kapturek
ul. Klonowica 3, 60-747 Poznań

Nr ewidencyjny gruntów

Działka nr 77/26
arkusz 21
obręb Winiary

INWESTOR

MIASTO POZNAŃ Poznański Zespół Żłobków
os. B. Chrobrego 108
60-681 Poznań

ARCHITEKTURA

GŁ PROJEKTANT

mgr inż. arch. Marcin Batko, nr upr. WP-OIA/OKK/UpB/6/2011
uprawnienia do projektowania w specjalności architektonicznej bez ograniczeń

PODPIS

STADIUM

PROJEKT TECHNICZNY
...

TYTUŁ RYSUNKU

ROBOTY WYKOŃCZENIOWE I MONTAŻOWE
PIĘTRO 2
...

SKALA	NR RYSUNKU
1:50	PT.03
DATA	REWIZJA
01/2023	A0

ŻŁOBEK CZERWONY KAPTUREK
ROBOTY INSTALACYJNE, 2 PIĘTRO

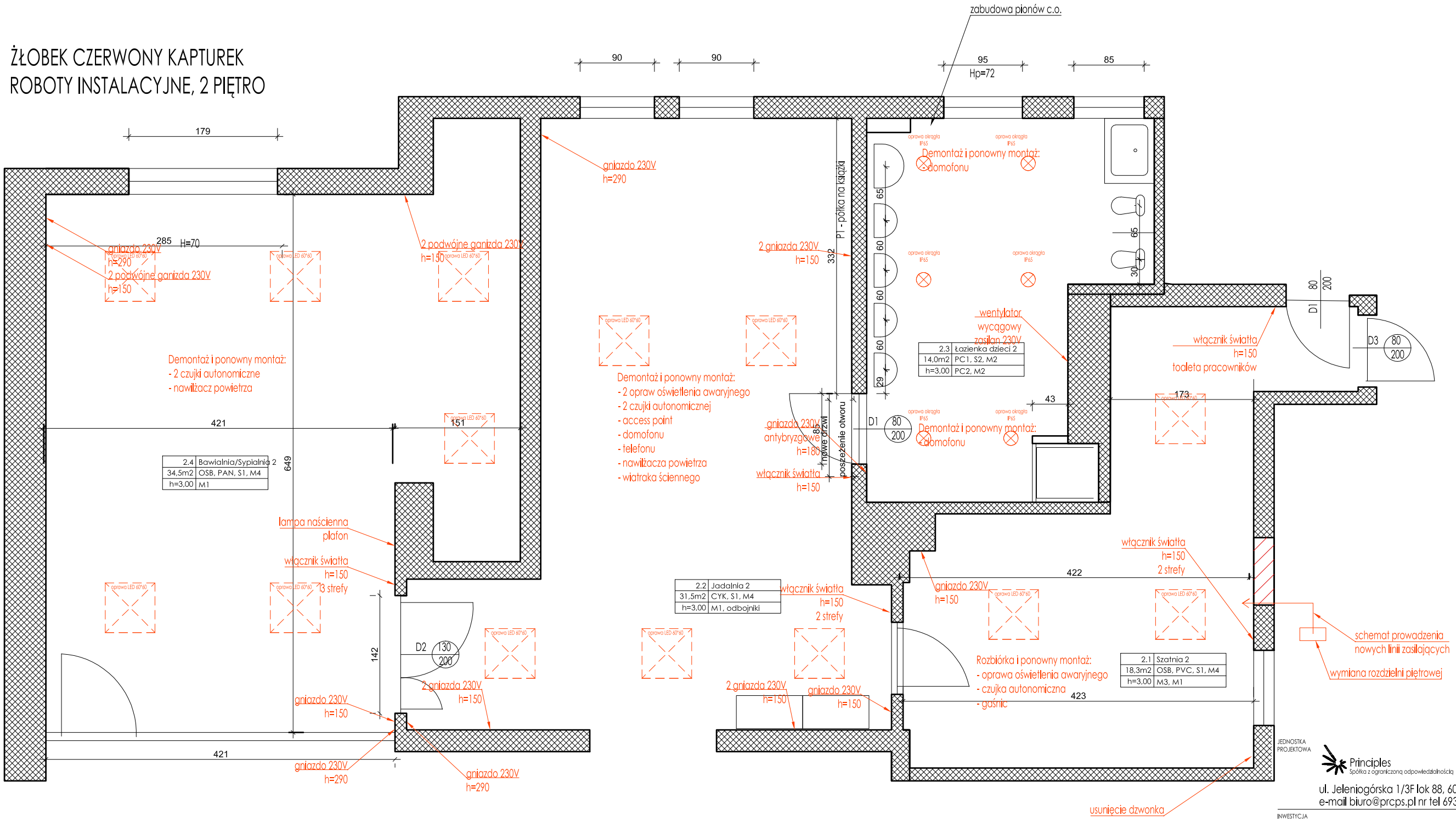

JEDNOSTKA PROJEKTOWA

Principles
Spółka z ograniczoną odpowiedzialnością

ul. Jeleniogórska 1/3F lok 88, 60-179 Poznań
e-mail biuro@prcps.pl nr tel 693 653 486

INWESTYCJA

Projekt remontu pomieszczeń żłobka Czerwony Kapturek
Poznański zespół żłobków - Czerwony Kapturek
ul. Klonowica 3, 60-747 Poznań

Nr ewidencyjny gruntów

Działka nr 77/26
arkusz 21
obręb Winiary

INWESTOR

MIASTO POZNAŃ Poznański Zespół Żłobków
os. B. Chrobrego 108
60-681 Poznań

ARCHITEKTURA

GŁ PROJEKTANT

mgr inż. arch. Marcin Batko, nr upr. WP-OIA/OKK/UpB/6/2011
uprawnienia do projektowania w specjalności architektonicznej bez ograniczeń

PODPIS

STADIUM

PROJEKT TECHNICZNY
...

TYTUŁ RYSUNKU

ROBOTY INSTALACYJNE
PIĘTRO 2
...

SKALA: 1:50

NR RYSUNKU: PT.04

DATA: 01/2023

REWIZJA: A0

S1 -szafa na zabawki
ilość 12szt

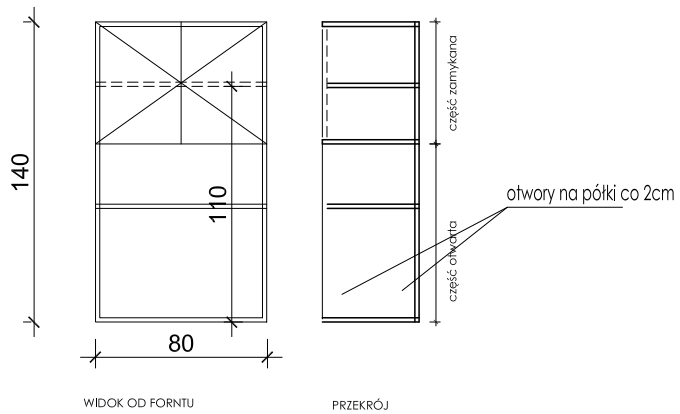

ZS3 -szafa na pieruski, kubeczki i sprzęt pomocniczy
ilość 4szt

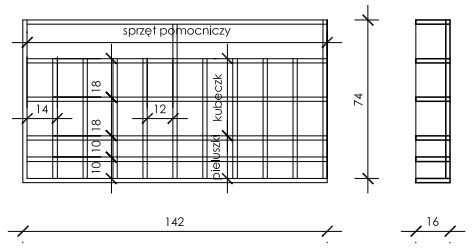

P1 - półka na książki
ilość 4szt

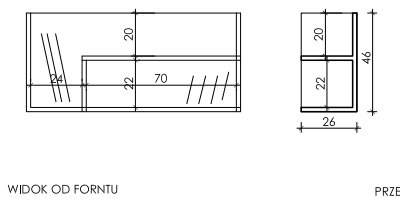

Zs4 - regał na nocniki
ilość - 1szt

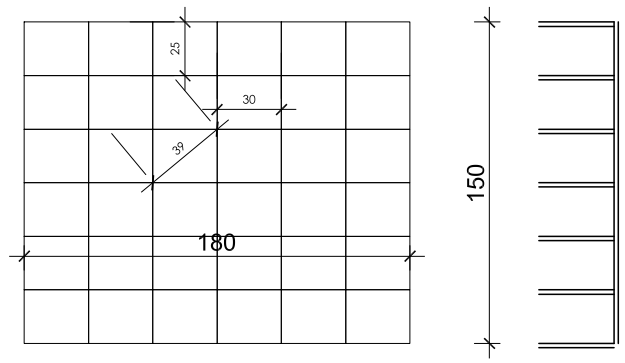

ZS1 -zabudowa stolarska na wymia
ilość - 3 szt

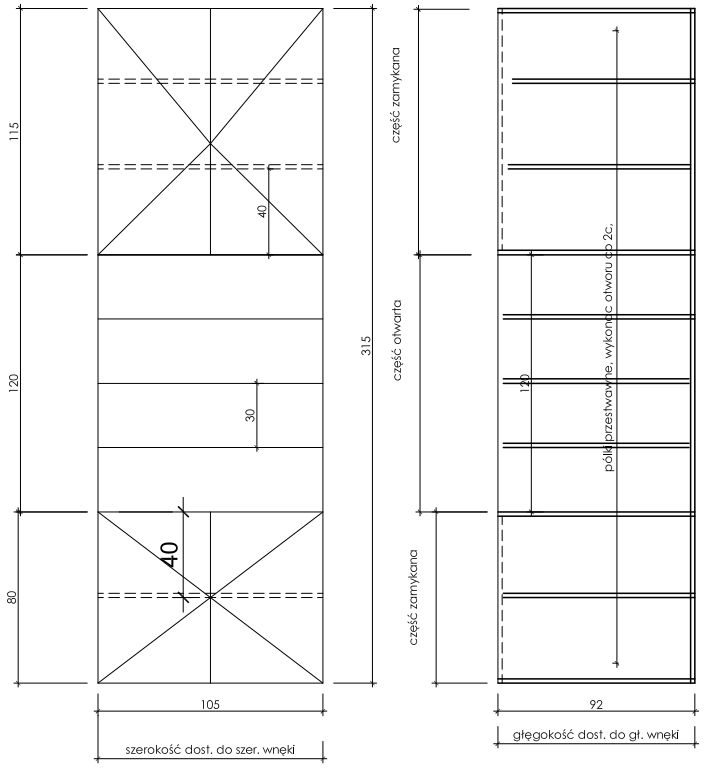

ZS2 -zabudowa stolarska na wymia
ilość - 1 szt

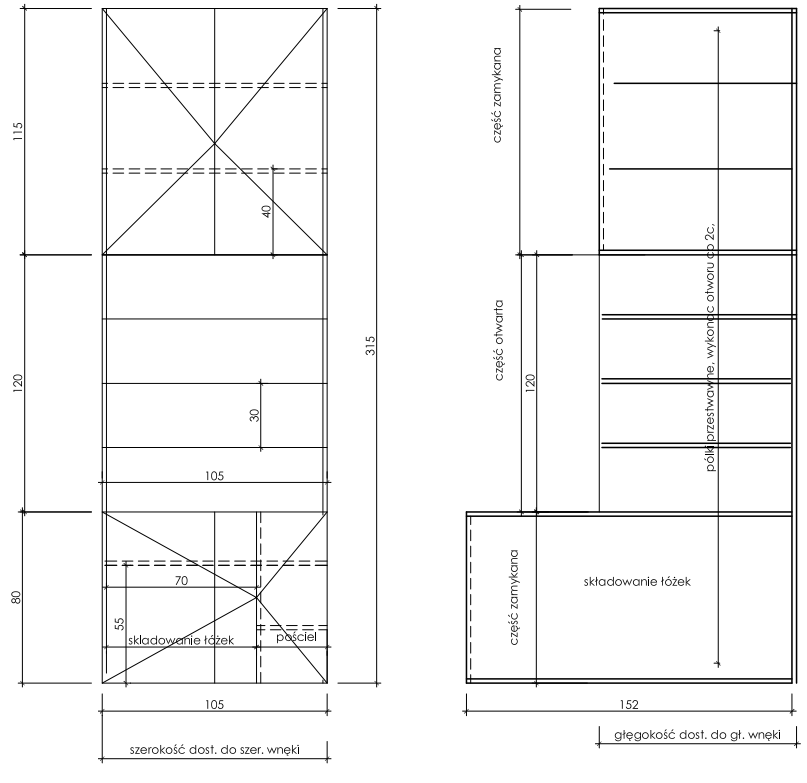

JEDNOSTKA PROJEKTOWA

Principles
Spółka z ograniczoną odpowiedzialnością

ul. Jeleniogórska 1/3F lok 88, 60-179 Poznań
e-mail biuro@prcps.pl nr tel 693 653 486

INWESTYCJA

Projekt remontu pomieszczeń żłobka Czerwony Kapturek
Poznański zezpół żłobków - Czerwony Kapturek
ul. Klonowica 3, 60-747 Poznań

Nr ewidencyjny gruntów

Działka nr 77/26
arkusz 21
obręb Winiary

INWESTOR

MIASTO POZNAŃ Poznański Zespół Żłobków
os. B. Chrobrego 108
60-681 Poznań

ARCHITEKTURA

GŁ PROJEKTANT

mgr inż. arch. Marcin Batko, nr upr. WP-OIA/OKK/UpB/6/2011
uprawnienia do projektowania w specjalności architektonicznej bez ograniczeń

PODPIS

STADIUM

PROJEKT TECHNICZNY
...

TYTUŁ RYSUNKU

ZESTAWIENIE ZABUDÓW STOLARSKICH
...
...

SKALA 1:50

NR RYSUNKU PT.05

DATA 01/2023

REWIZJA A0